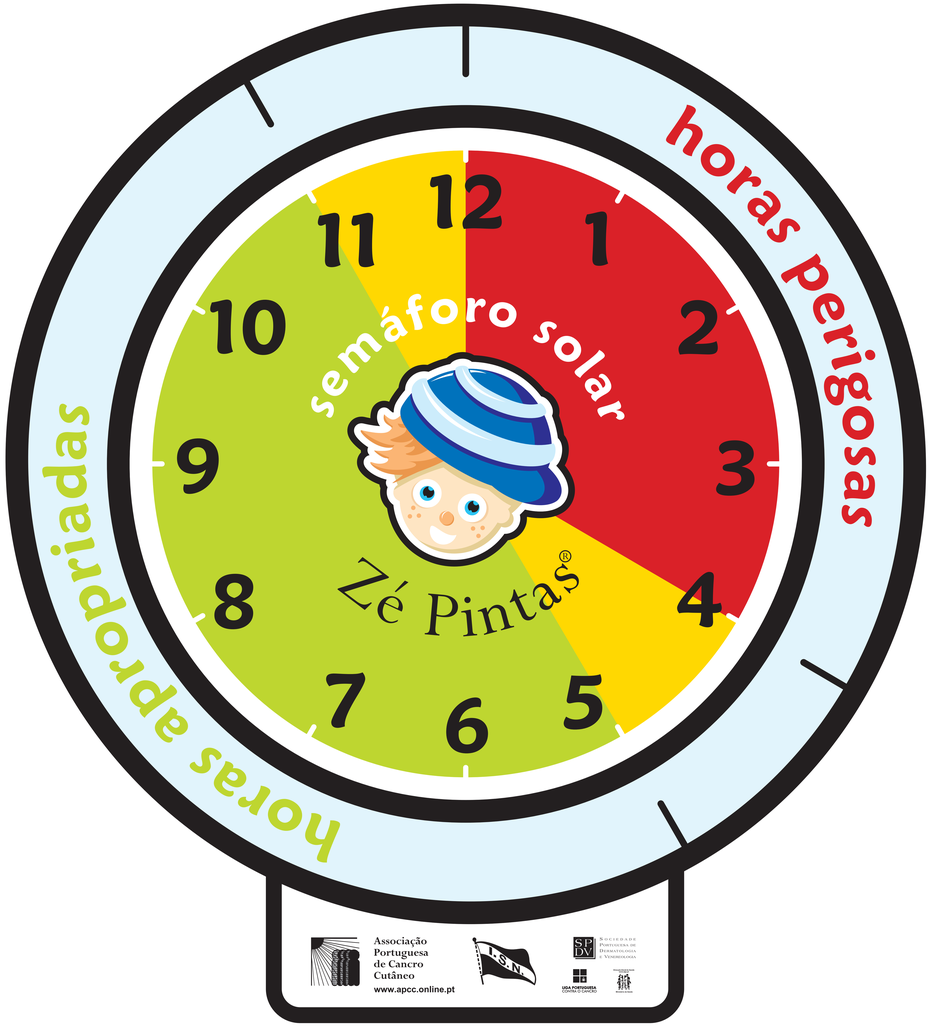

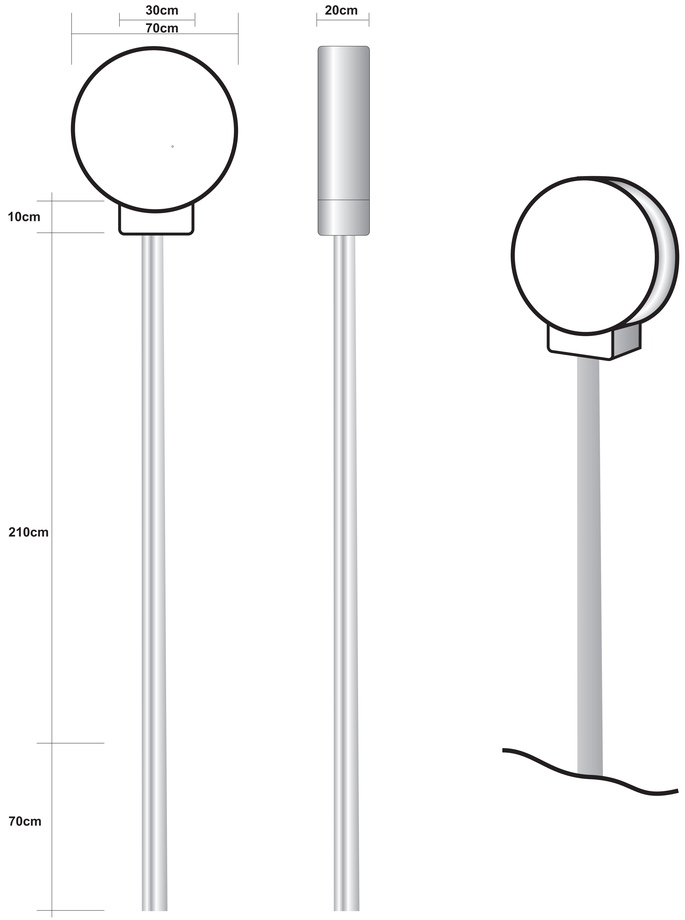

Materiais: PVC ou ACRÍLICO COLORIDO no semáforo
LIGA METÁLICA no tubo de suporte